www.tengxuan.net

旋转接头	Rotary Joints
中央回转接头	Hydraulic Central Rotary Joints
关节接头	Swivel Joints
机械密封	Mechanical Seals
金属软管	Hoses
虹吸器	Syphons
扰流器	Turbulator Bars
纸芯夹头	Core Chucks
涂料筛	Screen Filter
干网清洗	Dryer felt cleaner
移动喷淋执行机构	Shower Oscillator Systems
蒸汽节能系统	Steam & Condensate Systems
涂辅料系统	Coating & Supplementary Materials Systems

江苏腾旋科技股份有限公司
TENGXUAN TECHNOLOGY CO., LTD.

地址：中国・江苏・无锡市新区梅村工业集中区新都路6号
电话：0510 68787000 88159440
传真：0510 88159405　　邮编：214112
E-mail：market@txuan.net
网址：www.tengxuan.net

ADD: No.6 Xindu Road, Meicun industrial zone,
New district, Wuxi, Jiangsu. P.R.China 214112
TEL: +86 510 68787000 88159440
FAX: +86 510 88159405
E-mail: market@txuan.net
WEB：www.tengxuan.net

TENGXUAN MARKET © ZZ 1704 V1.00

TENGXUAN TECHNOLOGY

本出版物中所含与产品有关的数据和信息仅作参考，此类数据和信息不代表任何形式的担保或保证，错误和除属在所难免。
技术数据亦会有所变更，具体情况请向腾旋公司咨询。出版物中照片、资料版权归腾旋公司所有，未经允许不得转载。（腾旋在线版）

Txuan

盾构机行业

6米/8米/15米/TBM/管廊/等盾构机用

中央回转接头

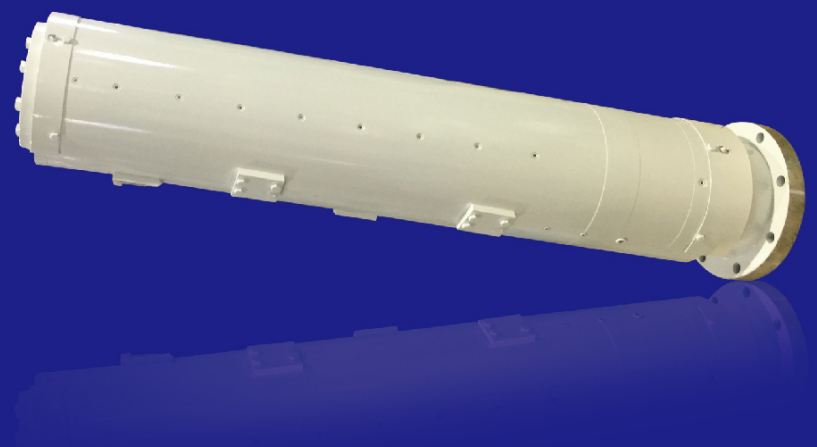

江苏腾旋科技股份有限公司
TENGXUAN TECHNOLOGY CO., LTD.

Txuan

www.tengxuan.net

江苏腾旋科技股份有限公司

TENGXUAN TECHNOLOGY CO., LTD.

Introduction

腾旋科技（股票代码430602），成立于1999年。是专业研制、开发和生产旋转接头、液压机械及其相关产品的高新技术企业。公司长期致力于动密封与摩擦技术的研究，在旋转接头领域处于国内领先地位。

公司于2009年建立了旋转接头研发中心，并与韩国、美国等专业研发机构进行多层面的技术合作。还聘请了美国、意大利的行业资深专家加入腾旋研发团队，自主研制开发多种高温、高压、高速旋转接头，填补了国内空白，打破了国外垄断。

身为全国机械密封标准化技术委员会理事单位，腾旋科技作为第一起草人起草的新版旋转接头行业标准（JB/T8725-2013），已于2013年开始执行。腾旋科技已累计获得了343项专利，其中11项发明专利达到国际先进水平。

公司拥有加工中心、数控车床及其它专业设备180余台套。严格按照ISO9001、ISO14001质量体系组织开展设计、生产、销售、服务等业务。产品已在造纸、钢铁、军工、化工、纺织、印染、橡塑、工程机械、盾构机等行业得到广泛应用，并与上海宝钢、SMS、中船重装、三一重工、中国中铁、中交天和、上海小松、VOITH、METSO等客户保持长期业务往来。

我们不仅提供优质的产品，更提供精诚的服务；我们不仅提供技术支持，更提供行业的整体解决方案。

主要资质及认证：

已通过ISO9001质量认证

已通过ISO14001环境认证

已通过GB/T29490企业知识产权管理体系

立志成为
动态密封行业的领导者！

TO BE
the leader of dynamic sealing industry

技术设备 ---------- 3-4

检测品管 ---------- 5-6

6米盾构机用中央回转接头 ---------- 7-10

TBM盾构机用中央回转接头 ---------- 11

8米盾构机用中央回转接头 ---------- 12

15米盾构机用中央回转接头 ---------- 13

管廊盾构机用中央回转接头 ---------- 14

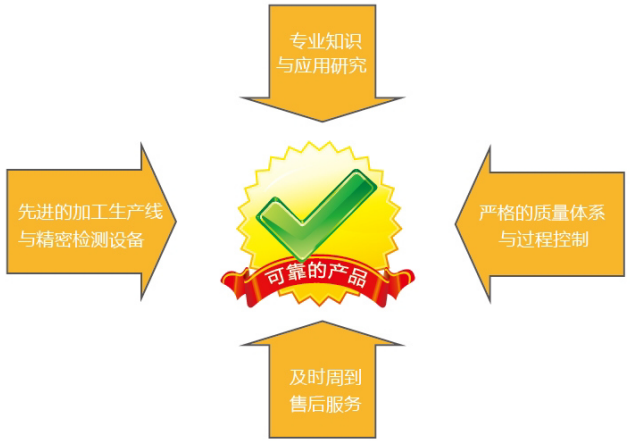

科技创新　诚铸品牌

Innovation

& Reputationbuilds brand

专业的技术

- 超过15年的液压产品设计、制造与应用经验
- 国内外产品设计专家团队
- 动密封技术国内领先

精密的设备生产线

- 进口精密设备生产线
- 按精益模式布局生产单元
- 全过程质量追溯系统
- 超大型数控车削中心
  最大车削直径800mm
  最大车削长度4000mm

全封闭、半自动装配流水线

- 全自动连续式超声波清洗。
- 清洗液双层过滤，保证零件清洁度。

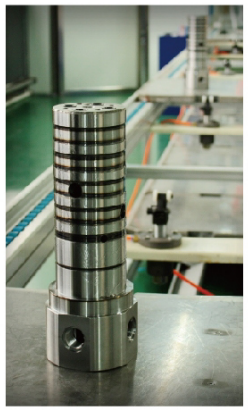

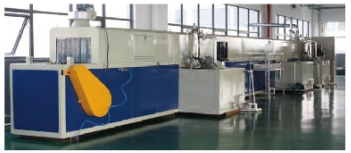

- 500公斤自动换刀式清洗中心，
  可有效清除切屑和细小毛刺

先进的计量检测设备

- 万能实验机
- 超声波探伤仪
- 金相显微镜
- 粗糙度检测仪

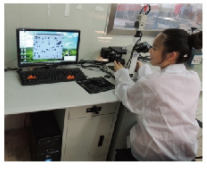

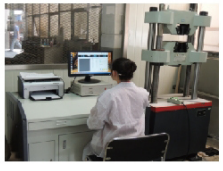

三坐标测量仪

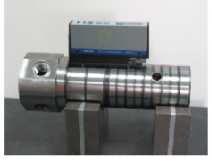

完善的测试技术

超高压耐久性试验台

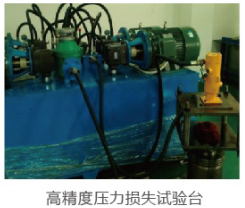

高精度压力损失试验台

出厂试验台

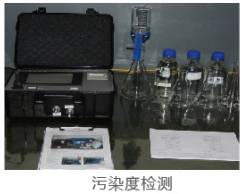

污染度检测

专业技术和应用服务

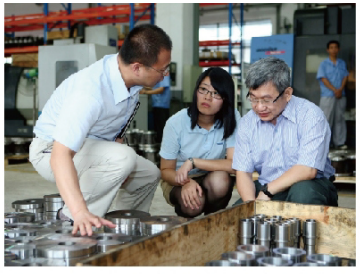

- 专业的应用服务团队
- 提供产品选型与结构指导
- 提供安装使用与维护培训
- 提供失效分析

价值定位

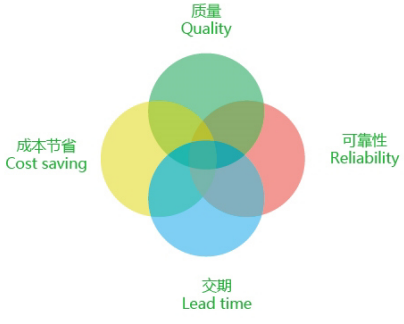

- 专业的应用知识
- 稳定、可靠的产品
- 实用性能佳
- 为用户节省成本

MCW12-37ZT

技术特点

1. 整体式结构，强度好，精度高；
2. 浮动式土仓密封设计；
3. 当刀盘结饼时，回转接头尾部可方便快速的直连快速接头，接高压水或油冲刷；
4. 专业的密封结构和特殊定制的进口密封圈，确保高的使用寿命。持续运转1百万转仍能可靠运行。

油口	壳体油口尺寸	工作压力 Kg/cm2/	试验压力 Kg/cm2/	介质
KF1~KF5	1-1/2"3000Psi	30	300	泡沫、水
WA1~WA2	1-1/2"3000Psi	30	300	膨润土、水
Ov1~Ov2	Rc1/2"	300	350	液压油
OvG	Rc1/4"	50	350	润滑油脂
Mo1~Mo2	Rc1/4"	300	350	液压油
RJ11~RJ101	Rc1/4"	50	80	润滑油脂
RJ12~RJ102	Rc1/4"	50	80	润滑油脂
RJF11、RJF12 RJF31、RJF32	Rc1/4"	50	80	润滑油脂
RJF21	Rc1/4"	50	80	润滑油脂
RJF22	Rc1/4"	50	80	润滑油脂

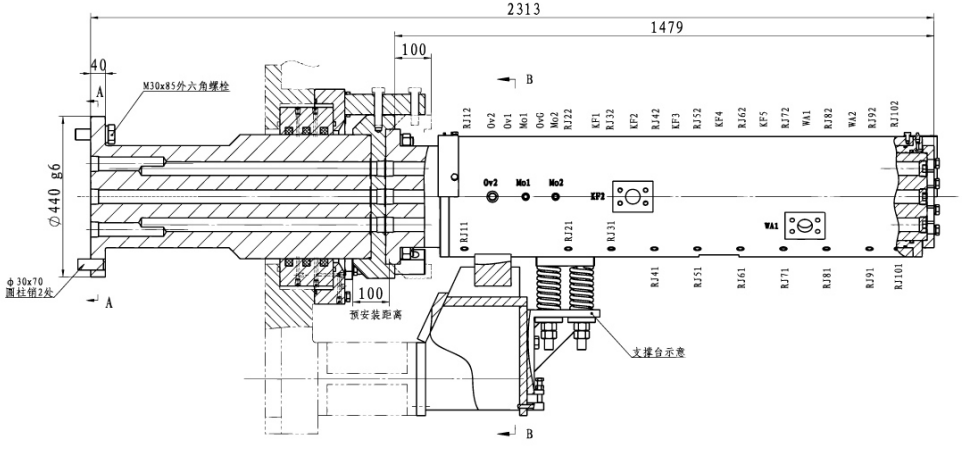

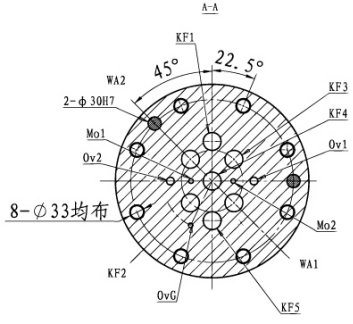

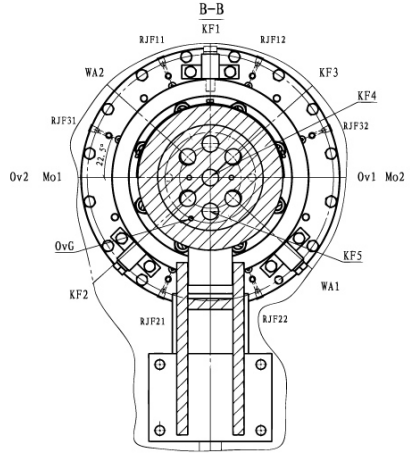

MCW10-50KG

技术特点

1. 分体式结构设计，便于现场的维护；
2. 最优化的结构设计，减轻重量，最大限度的降低主驱动的负荷。
3. 液压油与水、膨润土等介质永不互蹿，极大的保护液压系统。
4. 模块化的设计。
通液压油部分为一单独的小回转接头，液压油通道需要增加或减少可不变动前部泡沫通道的主体接头部分，直接更换尾部小接头即可。
5. 前端转轴浮动，土仓密封部分不浮动，土仓密封可靠性高，中央回转接头工作时稳定性高，不易晃动。
6. 特殊的密封结构设计，保证在高压和低压都能适用，压力可达350Bar。
7. 产品稳定性高。持续运转1百万转，仍能可靠运行。确保掘进一区间无故障。

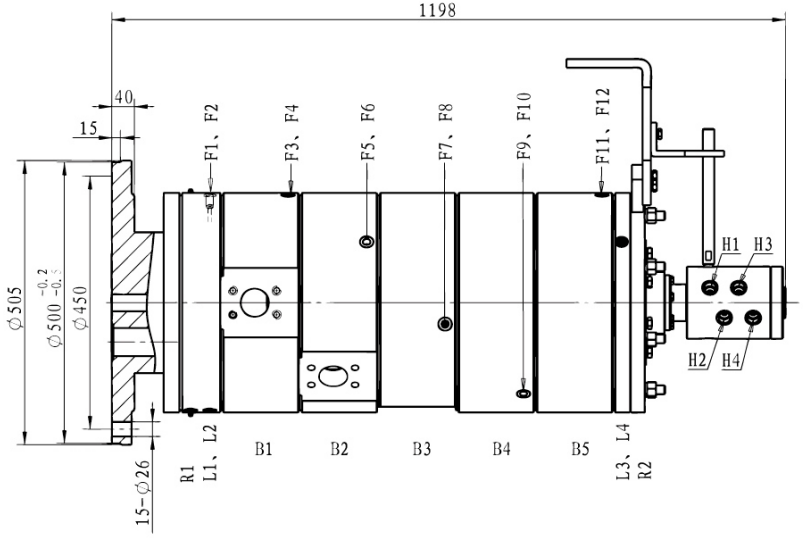

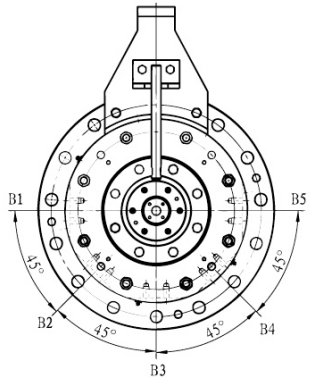

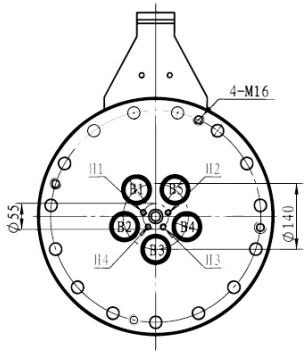

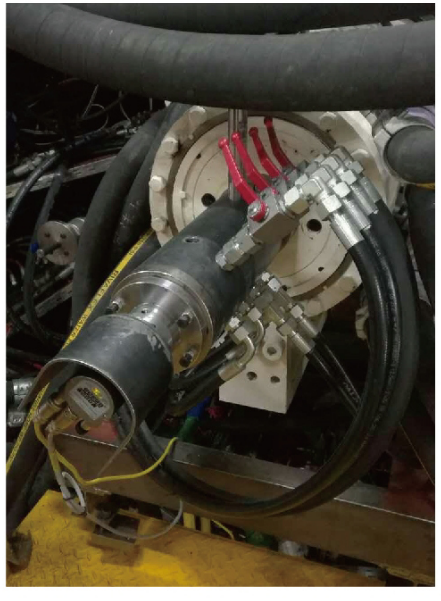

油口	壳体油口尺寸	通径	工作压力 bar	试验压力 bar	介质
B1~B5	SAE2"3000Psi	φ50	6	350	泡沫、水、膨润土
H1~H4	G1/4"	φ10	300	350	液压油
F1~F12	G1/4"	-	-	-	润滑油脂
L1~L4	手动油杯	-	-	-	润滑油脂
R1~R2	G1/4"	-	-	-	润滑油脂

MCW3-20ZT

技术特点

1. 抗震结构设计
2. 内置导电滑环
3. 导电滑环防水设计
4. 可通液压油、水等多种介质
5. 高低压都能适用
6. 产品稳定性高

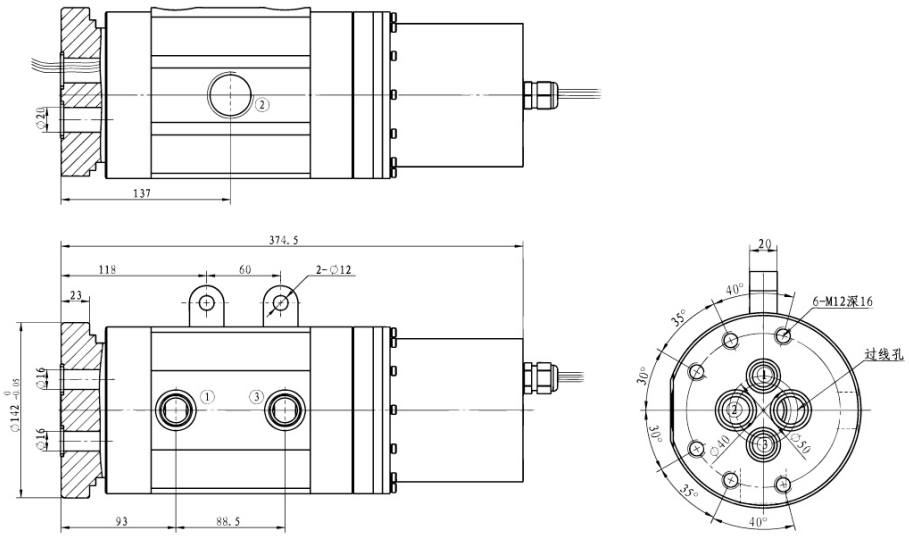

油口标号	油口规格	工作压力	试验压力	介质	温度
① ③	G3/4″	≤25Mpa	30Mpa	液压油	-30～90℃
②	G1″	≤25Mpa	30Mpa	水	-30～90℃

MCW18-40

技术特点

1. 最优化的结构设计，减轻重量，最大限度降低主驱动的负载
2. 液压油与水、膨润土等介质永不互窜，极大的保护液压系统
3. 新型的土仓密封结构设计，密封更可靠，寿命更长
4. 特殊的密封结构，保证高低压都能适用
5. 产品稳定性高

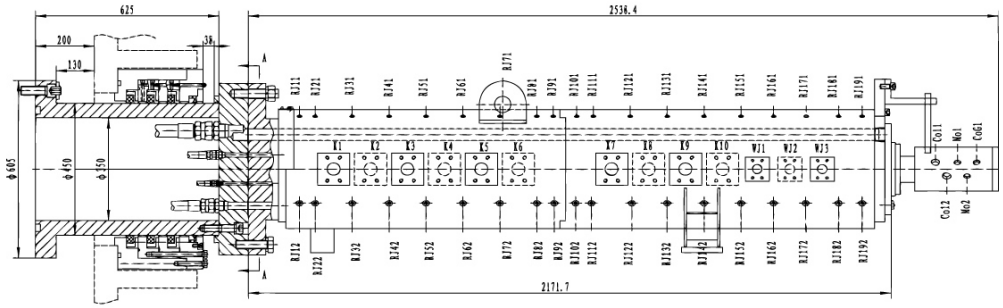

功能	油口编号	油口尺寸	通径	工作压力	最高压力
超挖刀	Co11、Co12	Rc1/2″	ϕ15	25Mpa	30Mpa
磨损探测器	Mo1～Mo2	Rc1/4″	ϕ10	25Mpa	30Mpa
超挖刀油脂	CoG1″	Rc1/4″	ϕ10	25Mpa	30Mpa
添加剂注入	KF1～KF10	SAE300Psi40A	ϕ40	3Mpa	30Mpa
注水	WJ1～WJ3	SAE300Psi25A	ϕ25	3Mpa	30Mpa
壳体润滑油脂	RJ11～RJ192	Rc1/4″			
填料箱油脂	RJF11～RJF22	Rc1/4″			

MCW7-300

技术特点

1. 分段式结构
2. 可加装导电滑环
3. 可通水、泥浆、液压油等多种介质
4. 高低压都能适用
5. 耐磨密封环设计
6. 产品稳定性高

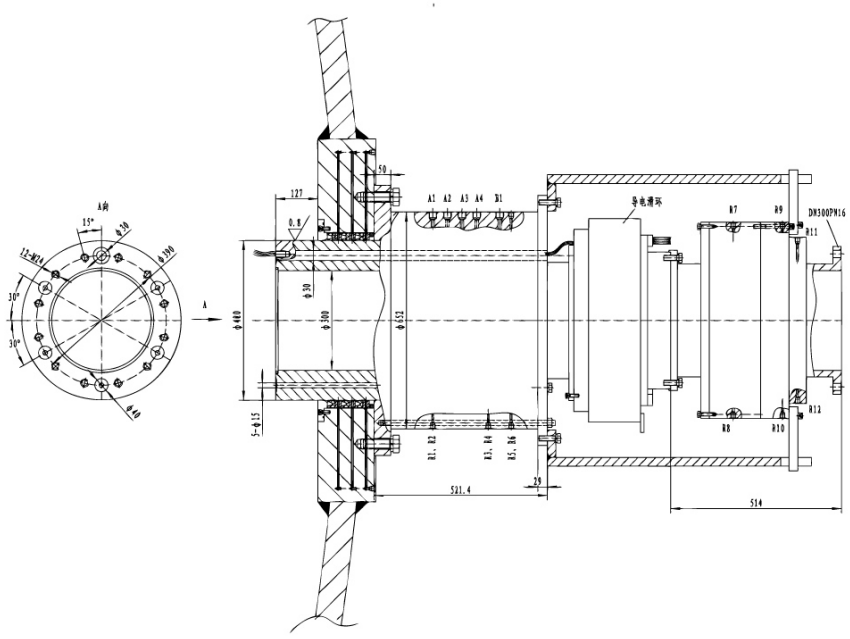

通道	通径	数量	介质	工作压力	油口尺寸
中间通道	300	1	泥浆	2Mpa	-
A1～A4	15	4	液压油	25Mpa	G1/2″
B1	15	1	空气	1Mpa	G1/2″
R1～R12	-	12	润滑油脂	-	G1/4″

MCW9-30

技术特点

1. 分体式结构设计，便于现场的维护；
2. 最优化的结构设计，减轻重量，最大限度的降低主驱动的负荷。
3. 液压油与水、膨润土等介质永不互蹿，极大的保护液压系统。
4. 模块化的设计。

通液压油部分为一单独的小回转接头，液压油通道需要增加或减少可不变动前部泡沫通道的主体接头部分，直接更换尾部小接头即可。

5. 特殊的密封结构设计，保证在高压和低压都能适用，压力可达350Bar。
6. 产品稳定性高。持续运转1百万转，仍能可靠运行。确保掘进一区间无故障。

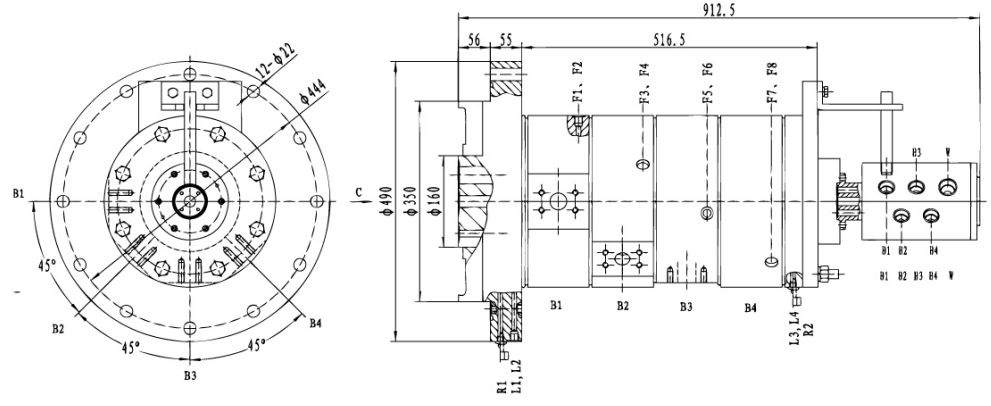

油口	壳体油口尺寸	通径	工作压力Bar	试验压力Bar	介质
B1～B4	SAE1-1/4″ 3000PSi	φ30	20	200	泡沫、水、膨润土
H1～H4	G1/2″	φ12	200	300	液压油
W	G3/4″	φ20	20	200	水
F1～F8	G1/4″	-	-	-	润滑油脂
L1～L4	G1/4″	-	-	-	润滑油脂
R1～R2	手动油杯	-	-	-	润滑油脂